STROHM TEKA

Ficha de Producto

LAVI

Columna de ducha monomando

Ref: 31298020WA EAN: 8413509264446

Acabado: Blanco mate /roble amazonas

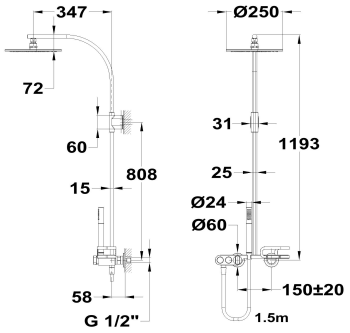

- Columna de ducha fija.
- Tecnología Safe touch que proporciona una sensación más fría al tocar el cuerpo de grifo.
- Rociador antical de metal Ø25 cm con rótula.
- Ducha de mano antical de 1 función.
- Flexo de ducha PVC de 1,5 m.
- Cartucho cerámico de gran precisión y suavidad.
- Inversor cerámico integrado.
- Acabado de pintura duradero.
- Selección mediante botones.
- Filtros colectores de impurezas.
- Válvulas antirretorno.

Descargas

Libro de instrucciones

Aviso legal:

* Determinados factores técnicos y terminaciones de nuestros acabados pueden verse alterados debido a las posibles variaciones en la configuración de su ordenador y/o impresora, por tanto estos valores no son vinculantes, sino aproximados. Frecuentemente revisamos las especificaciones de nuestros productos haciendo mejoras en sus características y garantía. Por favor consulte con el departamento comercial para información detallada en el caso de proyectos y edificaciones.