STROHM TEKA

Ficha de Producto

ADAPTED

Lavabo autoportante

Ref: B5418000241S EAN: 8413509280750

Acabado: Blanco brillo

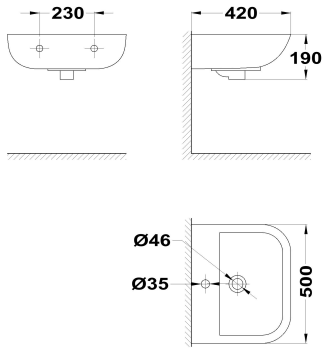

- Cerámica de alta calidad.
- Desagüe no incluido.
- Desagüe recomendado : 1107000.
- Incluye agujero para grifo.
- Lavabo para persona con movilidad reducida.
- 50cm.
- Con rebosadero.

Iconos

Aviso legal:

* Determinados factores técnicos y terminaciones de nuestros acabados pueden verse alterados debido a las posibles variaciones en la configuración de su ordenador y/o impresora, por tanto estos valores no son vinculantes, sino aproximados. Frecuentemente revisamos las especificaciones de nuestros productos haciendo mejoras en sus características y garantía. Por favor consulte con el departamento comercial para información detallada en el caso de proyectos y edificaciones.